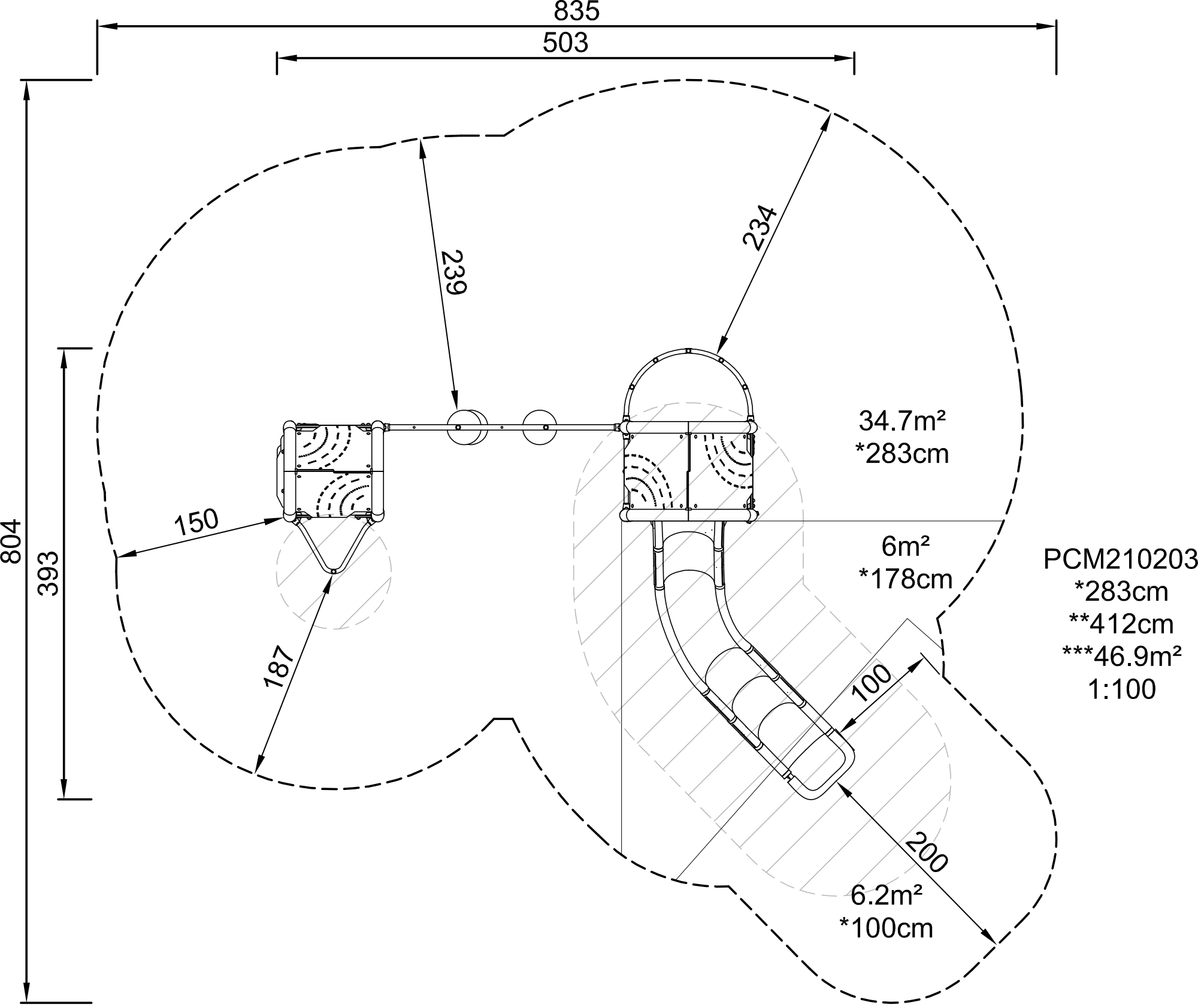
835
503
804
393
239
234
150
187
100
200
34.7m²
*283cm
6m²
*178cm
6.2m²
*100cm
PCM210203
*283cm
**412cm
***46.9m²
1:100