Гора

ELE500001

Номер товара ELE500001-3717	
Общая информация о товаре	
Размеры ДхШхВ	196x276x360 cm
Возрастная группа	6+
Игровая вместимость	6
Варианты окраски	

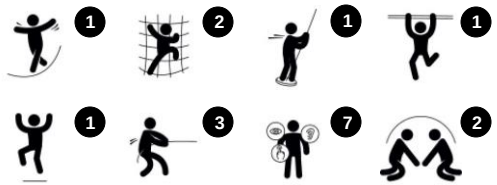

Эта конструкция - настоящая мечта для любого ребенка в возрасте 6 – 12 лет. Стена для скалолазания, разнообразные опоры и перекладины позволят малышам стать более крепкими и сильными. Для детей, предпочитающих тихие и спокойные игры, предназначена нижняя часть комплекса. Благодаря продуманной конструкции башня может стать объектом для одновременных игр большой группы малышей, которые не будут мешать друг другу.

Данные могут быть изменены без предварительного уведомления.

Гора

ELE500001

Основные опоры, представляющие собой 4-дюймовые предварительно оцинкованные с наружи и внутри стальные трубы с наружным слоем из полиуретановой резины толщиной 3 мм. Резина PUR отливается непосредственно на стальную трубу для обеспечения идеальной адгезии для длительного срока службы в любых климатических условиях.

Изогнутые и прямые панели изготовлены из УФ-стабилизированного полиэтилена. Панели имеют несколько встроенных игровых функций, что также обеспечивает надежное решение для панели. Другие панели изготовлены из 19мм PE EcoCore™ от KOMPAN, который является очень прочным, экологичным и пригодным для вторичной переработки материалом.

Панели и игровые элементы крепятся к опорам с помощью бессвинцовых алюминиевых разъемов, отлитых под давлением, с герметичными головками болтов. Разъемы крепятся к стойке с помощью ремня из нержавеющей стали и затягиваются стальными болтами Loctite.

Номер товара ELE500001-3717	
Информация по установке	
Макс. высота падения	240 cm
Область безопасной поверхности	23,0 m2
Кол-во установщиков	2
Общее время установки	11.6
Объем раскопок	1,16 m3
Объем бетона	0,60 m3
Глубина фундамента	90 cm
Вес груза	290 kg
Варианты крепления	В грунт ✔
	На поверхности ✔
Изогнутые панели	10 лет
Столб	10 лет
Палубы HPL	15 лет
Детали из нержавеющей	Пожизненная
Гарантированные запасные части	10 лет

Мероприятия, основой которых является нержавеющая сталь, изготовлена из высококачественной нержавеющей стали. Сталь очищается путем полного процесса травления после изготовления, что обеспечивает ровные и гладко скользящие поверхности.

Изогнутая стена для лазанья изготовлена из панели Ekogrip, которая состоит из полиэтиленовой основы толщиной 15 мм с верхним слоем из мягкой резины толщиной 3 мм с противоскользящим эффектом.

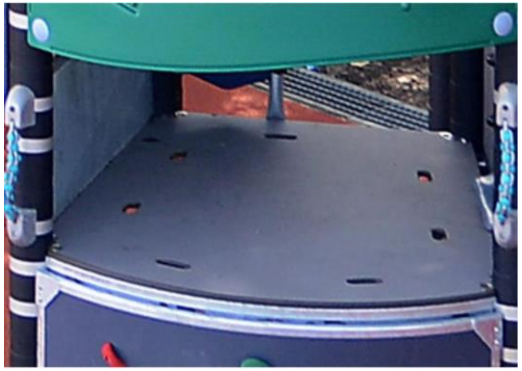

Все настилы опираются на сварную стальную раму из горячеоцинкованной стали уникальной конструкции с несколькими вариантами крепления. Настилы HPL толщиной 17,8 мм обладают очень высокой износостойкостью и уникальной нескользящей текстурой поверхности KOMPAN.

Данные могут быть изменены без предварительного уведомления.

Гора

ELE500001

Макс. высота падения | Общая высота | Область безопасной поверхности

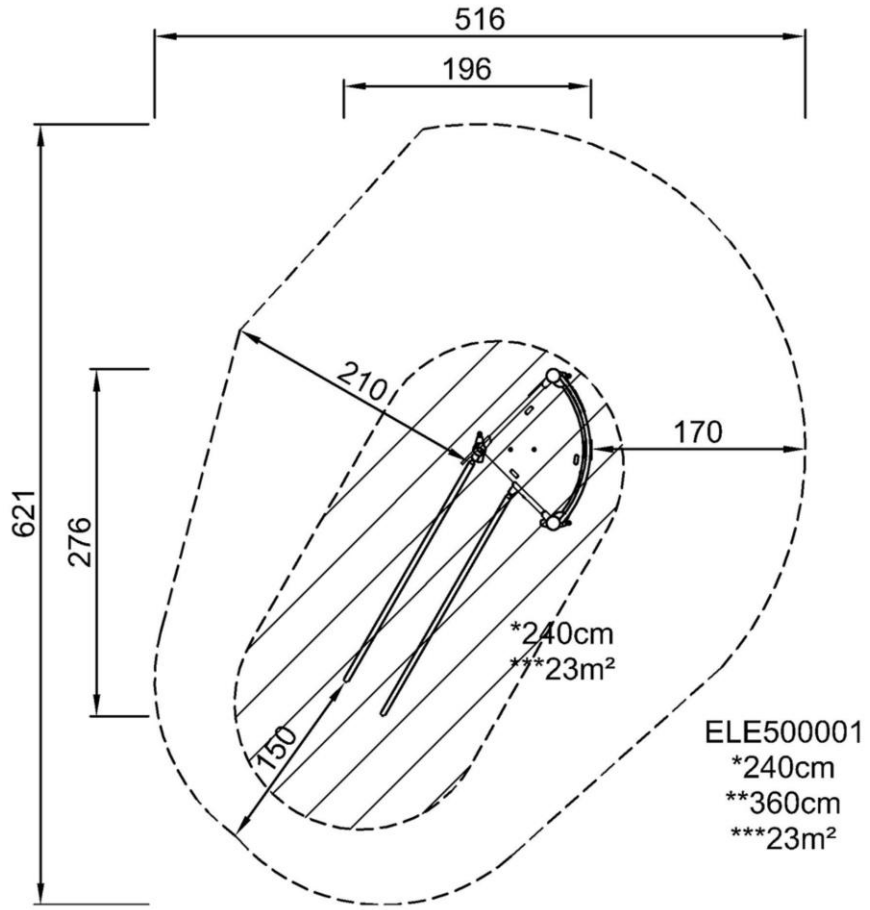

Макс. высота падения | Общая высота

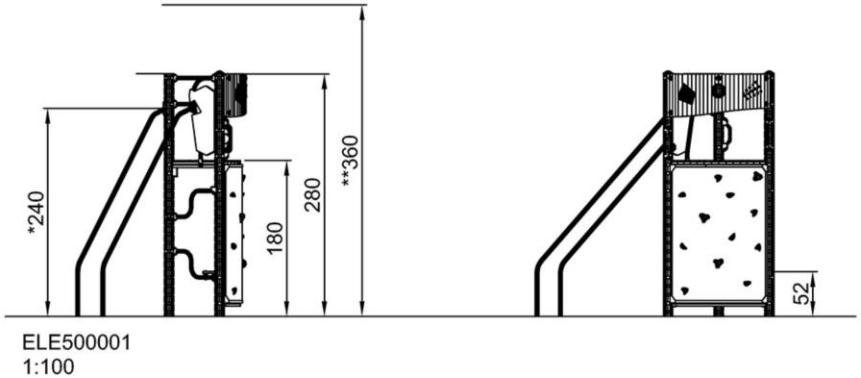

Нажмите для ВИДА СВЕРХУ (1:100)

Нажмите для ВИДА СБОКУ (1:100)

Данные могут быть изменены без предварительного уведомления.

Гора

ELE500001

Pipe climber

Physical: muscle strength, cross coordination, and spatial awareness when climbing.
Social-Emotional: encourage socializing when seated on the bars.

Banister bars

Physical: coordination is supported when going down, as well as arm and core muscles. Landing strengthens bone density, which is built for life in childhood.
Social-Emotional: turn-taking and risk-taking.

Climbing wall

Physical: climbing here develops cross coordination, which supports cross-modal perception, necessary for other skills such as reading.

Данные могут быть изменены без предварительного уведомления.

Гора

ELE500001

ФИЗИЧЕСКИ
Радость движения:
моторика, мышцы, кардио и плотность костей.

СОЦИАЛЬНО-ЭМОЦИОНАЛЬНО
Радость быть вместе:
командная работа, терпимость и чувство принадлежности.

КОГНИТИВНО
Радость познания:
любопытство, понимание случайных отношений и знание мира.

КРЕАТИВНО
Радость создания:
совместное творчество и эксперименты с материалами.

БАЛАНС
Умение оставаться в вертикальном положении при ходьбе или стоянии на шаткой, наклонной или узкой поверхности.

ВИС НА РУКАХ
Перенос тела руками, возможно для перехода на другую платформу или игровой предмет.

ОЩУЩЕНИЯ
Процесс получения информации сенсорной системой: зрение, осязание или слух.

ПОДПРЫГИВАНИЕ
Умение подпрыгивать на адаптивной, гибкой, эластичной или растягивающейся поверхности.

ПРЫЖОК
Прыжок вверх или вниз по твердой поверхности.

СПУСК
Быстрое движение вниз, например, с горки.

ЛАЗАНИЕ
Движение вверх путем скрещивания рук и ног по вертикальной или наклонной поверхности или сетке.

ПРИТЯГИВАНИЕ
Притягивание предмета к себе одной или двумя руками, или, возможно, с использованием всего тела.

СОЦИАЛИЗАЦИЯ
Процесс встречи, общение или сотрудничество, которое стимулирует и облегчает социальное взаимодействие.

КОНСТРУИРОВАНИЕ
Процесс создания новых форм, перемещение предметов в новое положение или строительство из материалов, которые можно трансформировать.

ТОЛКАНИЕ
Отталкивание предмета от себя одной или двумя руками, или, возможно, всем телом.

ВРАЩЕНИЕ
Быстрые, повторяющиеся горизонтальные или вертикальные повороты тела на оборудовании, облегчающем подобные движения.

ПОЛЗАНИЕ
Движение вперед или назад путем скрещивания рук и ног по горизонтальной или слегка наклонной поверхности.

РАСКАЧИВАНИЕ
Раскачивание взад-вперед или вбок, например на пружинном оборудовании.

ПОКАЧИВАНИЕ
Медленное раскачивания вперед-назад лежа, сидя или, возможно, стоя, в маятниковом или круговом движении, например на гамаке или на веревке.

СЮЖЕТНО-РОЛЕВАЯ ИГРА
Игра, предметы которой пробуждают воображение и заставляют верить сценарию игры.

ВРАЩЕНИЕ
Включает в себя вертикальный или горизонтальный медленный поворот тела при помощи какого-либо оборудования.

КАТАНИЕ НА КАЧЕЛЯХ
Качание вперед и назад или по круговому движению по беспрепятственной дуге в положении сидя, стоя или лежа.

СКОЛЬЖЕНИЕ
Движение из одной точки в другую без смещения ступней, в горизонтальном или вертикальном движении, в положении сидя, лежа или стоя.

ПРАВИЛА ИГРЫ
Игра по правилам осуществляется во время сотрудничества и командной работы, например при игре в крестики-нолики или игры с мячом.

УДИВЛЕНИЕ
Мысли, которые заставляют детей использовать свои логические, абстрактные и творческие навыки мышления, а также память.

Данные могут быть изменены без предварительного уведомления.