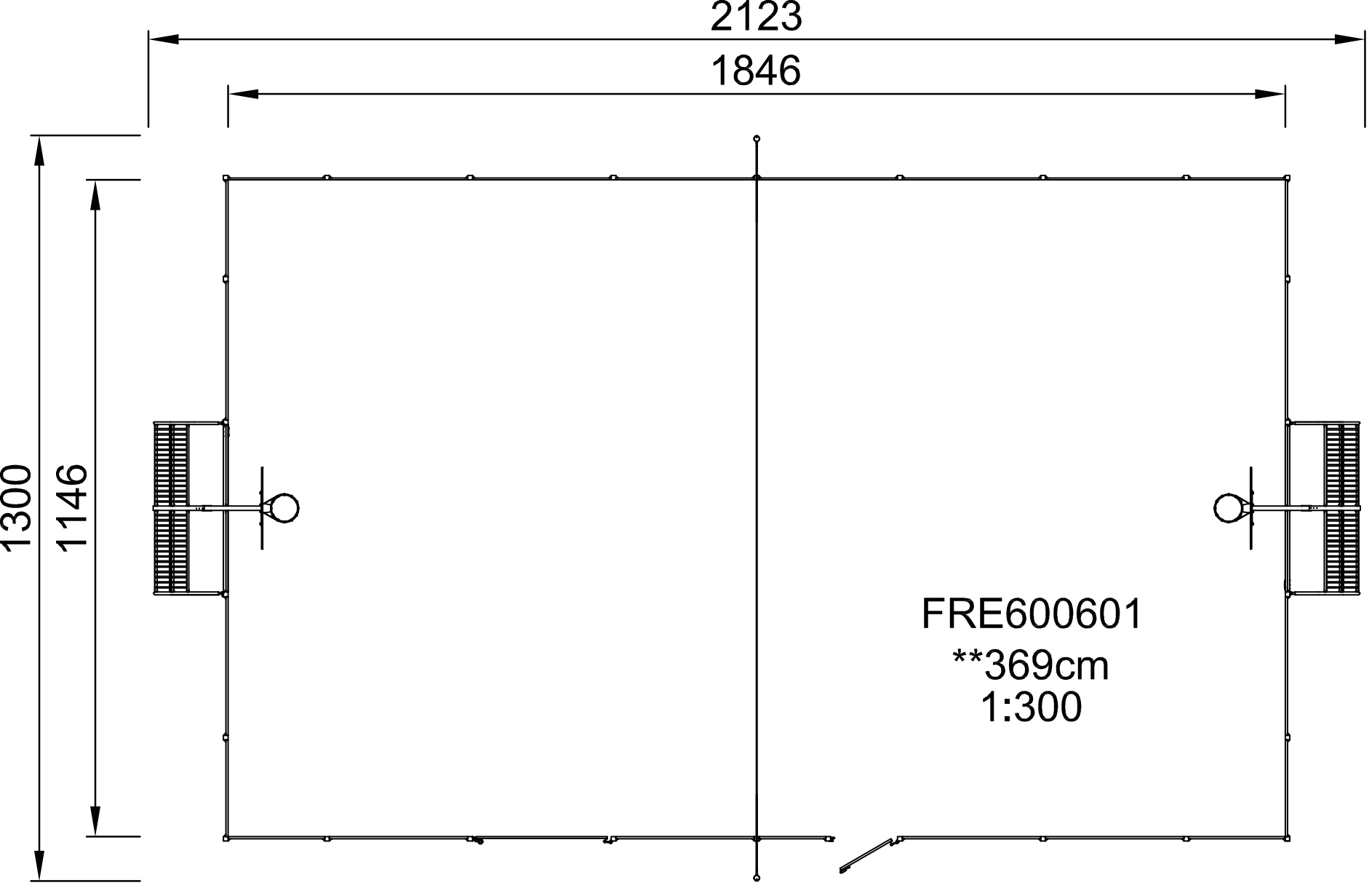
2123
1846
1300
1146
FRE600601
**369cm
1:300