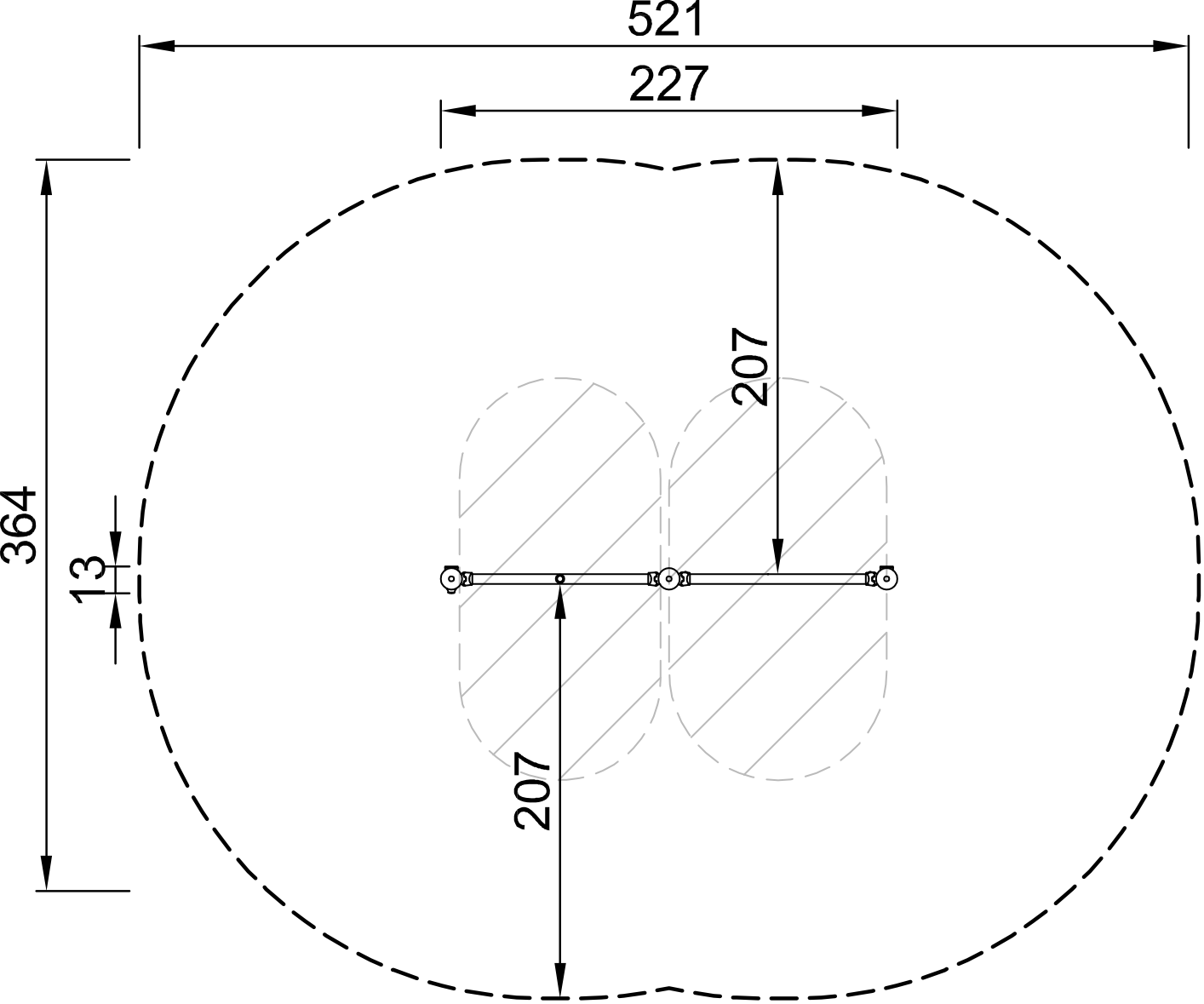

FSW22001
*233cm
**240cm
***18.5m²