Отдельно стоящая горка, 2,0 м

COR66910

Номер товара COR669101-1101	
Общая информация о товаре	
Размеры ДхШхВ	682x152x297 cm
Возрастная группа	5+
Игровая вместимость	7
Варианты окраски	

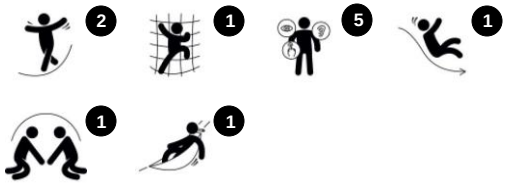

Балансирование по качающемуся веревочному мосту приведет к вершине горки, после чего быстрый спуск вернет обратно на землю.

Данные могут быть изменены без предварительного уведомления.

Отдельно стоящая горка, 2,0 м

COR66910

Веревки Corocord диаметром 19 мм и более - это особый тип «Геркулес» с оцинкованными шестистрочными стальными проволоками. Каждая нить плотно обмотана нитью PES, которая расплавляется на каждую индивидуальную прядь. Веревки обладают высокой стойкостью к износу и устойчивостью к вандализму. При необходимости могут быть заменены на месте.

Зажимы Corocord 'S' используются в качестве универсальных соединений в изделиях Corocord. 8-миллиметровые стержни из нержавеющей стали с закругленными краями прижимаются к канатам с помощью специального гидравлического пресса, что делает их идеальным соединителем: безопасным, долговечным и защищенным от вандализма, и в то же время допускающим обычное движение игровых канатных конструкций.

Стальная конструкция оцинкована методом горячего цинкования внутри и снаружи без содержания свинца. Гальванизация обладает отличной устойчивостью к коррозии во внешних средах и требует низких эксплуатационных расходов.

Номер товара COR669101-1101		
Информация по установке		
Макс. высота падения		200 cm
Область безопасной поверхности		40,6 m2
Кол-во установщиков		2
Общее время установки		6.8
Объем раскопок		4,85 m3
Объем бетона		3,09 m3
Глубина фундамента		110 cm
Вес груза		524 kg
Варианты крепления	В грунт	✔
Информация о гарантии		
Канат Corocord		10 лет
S-образные зажимы		10 лет
Оцинкованная сталь		Пожизненная
Гарантированные запасные части		10 лет

Металлические компоненты изготовлены из высококачественной нержавеющей стали в соответствии с мировыми стандартами для игровых площадок. Сталь после изготовления подвергается пескоструйной обработке для обеспечения гладкой скользящей поверхности.

С помощью KOMPAN Variant Team вы можете выбрать между 7-ю дополнительными цветами каната и индивидуализировать свое решение. Ассортимент представляет собой широкий диапазон цветов, начиная от элегантного и выразительного черного или натурального и смягченного конопляного цвета до ряда привлекательных и броских цветов.

Данные могут быть изменены без предварительного уведомления.

Отдельно стоящая горка, 2,0 м

COR66910

Макс. высота падения | Общая высота | Область безопасной поверхности

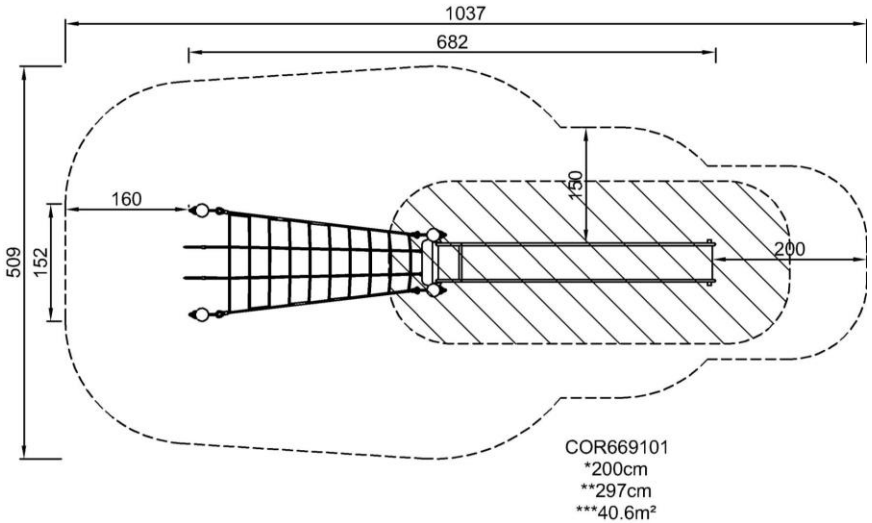

Макс. высота падения | Общая высота

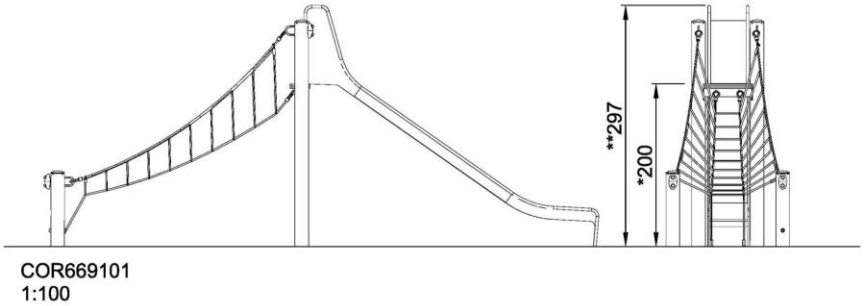

Нажмите для ВИДА СВЕРХУ (1:100)

Нажмите для ВИДА СБОКУ (1:100)

Данные могут быть изменены без предварительного уведомления.

Отдельно стоящая горка, 2,0 м

COR66910

Waggle bridge
Physical: sense of balance and training of cross coordination. Important for other skills such as being able to sit still.
Social-Emotional: turn-taking and helping others when climbing up.

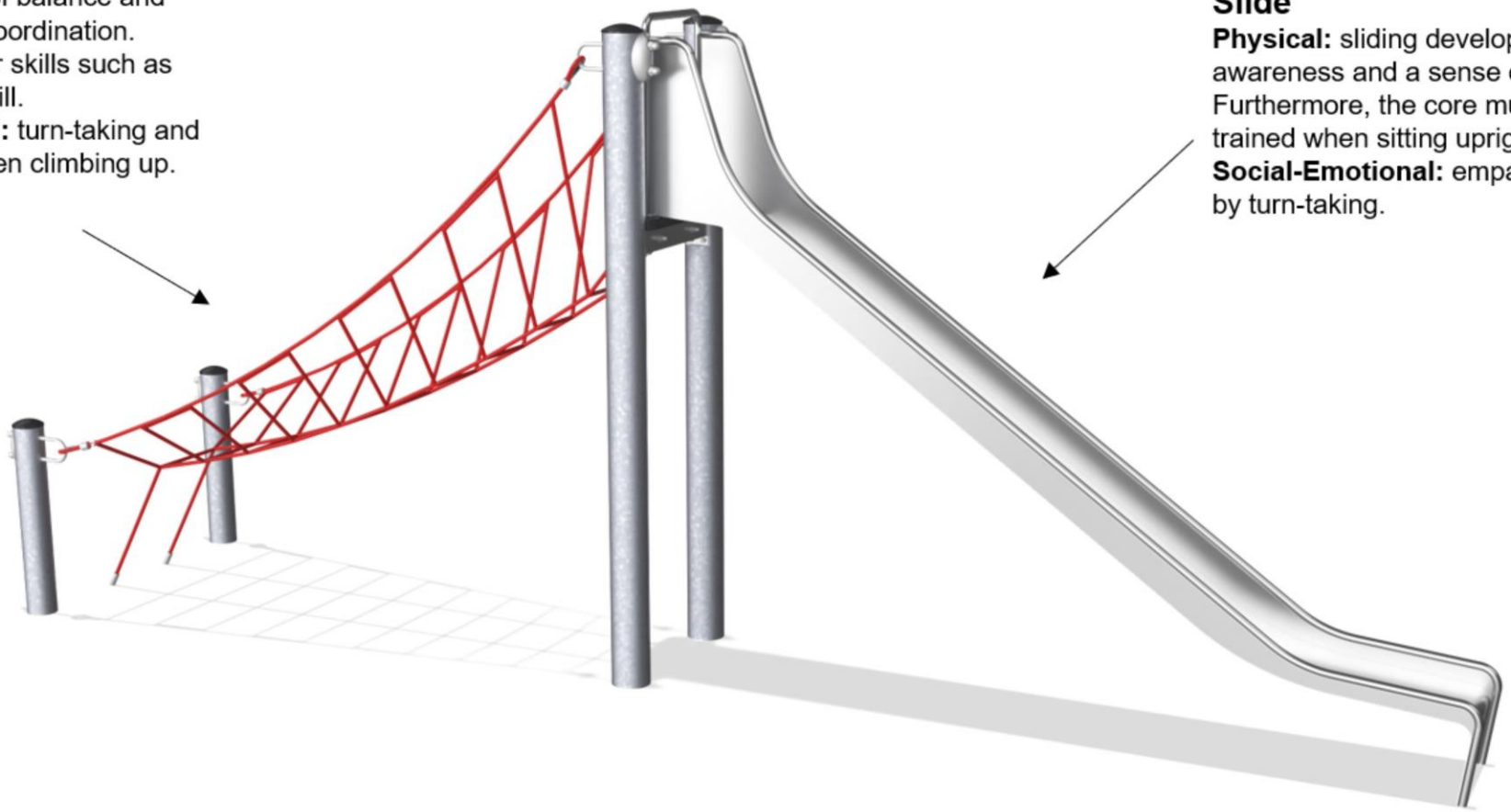

Slide
Physical: sliding develops spatial awareness and a sense of balance. Furthermore, the core muscles are trained when sitting upright going down.
Social-Emotional: empathy stimulated by turn-taking.

Данные могут быть изменены без предварительного уведомления.

Отдельно стоящая горка, 2,0 м

COR66910

ФИЗИЧЕСКИ
Радость движения:
моторика, мышцы, кардио и плотность костей.

СОЦИАЛЬНО-ЭМОЦИОНАЛЬНО
Радость быть вместе:
командная работа, терпимость и чувство принадлежности.

КОГНИТИВНО
Радость познания:
любопытство, понимание случайных отношений и знание мира.

КРЕАТИВНО
Радость создания:
совместное творчество и эксперименты с материалами.

БАЛАНС
Умение оставаться в вертикальном положении при ходьбе или стоянии на шаткой, наклонной или узкой поверхности.

ВИС НА РУКАХ
Перенос тела руками, возможно для перехода на другую платформу или игровой предмет.

ОЩУЩЕНИЯ
Процесс получения информации сенсорной системой: зрение, осязание или слух.

ПОДПРЫГИВАНИЕ
Умение подпрыгивать на адаптивной, гибкой, эластичной или растягивающейся поверхности.

ПРЫЖОК
Прыжок вверх или вниз по твердой поверхности.

СПУСК
Быстрое движение вниз, например, с горки.

ЛАЗАНИЕ
Движение вверх путем скрещивания рук и ног по вертикальной или наклонной поверхности или сетке.

ПРИТЯГИВАНИЕ
Притягивание предмета к себе одной или двумя руками, или, возможно, с использованием всего тела.

СОЦИАЛИЗАЦИЯ
Процесс встречи, общение или сотрудничество, которое стимулирует и облегчает социальное взаимодействие.

КОНСТРУИРОВАНИЕ
Процесс создания новых форм, перемещение предметов в новое положение или строительство из материалов, которые можно трансформировать.

ТОЛКАНИЕ
Отталкивание предмета от себя одной или двумя руками, или, возможно, всем телом.

ВРАЩЕНИЕ
Быстрые, повторяющиеся горизонтальные или вертикальные повороты тела на оборудовании, облегчающем подобные движения.

ПОЛЗАНИЕ
Движение вперед или назад путем скрещивания рук и ног по горизонтальной или слегка наклонной поверхности.

РАСКАЧИВАНИЕ
Раскачивание взад-вперед или вбок, например на пружинном оборудовании.

ПОКАЧИВАНИЕ
Медленное раскачивания вперед-назад лежа, сидя или, возможно, стоя, в маятниковом или круговом движении, например на гамаке или на веревке.

СЮЖЕТНО-РОЛЕВАЯ ИГРА
Игра, предметы которой пробуждают воображение и заставляют верить сценарию игры.

ВРАЩЕНИЕ
Включает в себя вертикальный или горизонтальный медленный поворот тела при помощи какого-либо оборудования.

КАТАНИЕ НА КАЧЕЛЯХ
Качание вперед и назад или по круговому движению по беспрепятственной дуге в положении сидя, стоя или лежа.

СКОЛЬЖЕНИЕ
Движение из одной точки в другую без смещения ступней, в горизонтальном или вертикальном движении, в положении сидя, лежа или стоя.

ПРАВИЛА ИГРЫ
Игра по правилам осуществляется во время сотрудничества и командной работы, например при игре в крестики-нолики или игры с мячом.

УДИВЛЕНИЕ
Мысли, которые заставляют детей использовать свои логические, абстрактные и творческие навыки мышления, а также память.

Данные могут быть изменены без предварительного уведомления.