Игровая хижина с ограждением и боковой стойкой

NRO414

Номер товара NRO414-1021	
Общая информация о товаре	
Размеры ДхШхВ	180x163x158 cm
Возрастная группа	1+
Игровая вместимость	12
Варианты окраски	

Ух ты! Этот привлекательный игровой элемент вдохновит детей на совместные творческие игры. Открытый дизайн поощряет множество игровых тем внутри и снаружи хижины. Дети будут играть дольше, а игра улучшится благодаря интересным деталям. Крыша обеспечивает защищенное пространство, в которое дети будут любить входить и выходить, используя свое воображение, что поможет продлить игру. Маленькое окно будет поддерживать игру со всех сторон дома и поощрять игры в прятки, которые нравятся маленьким детям. Скамья создает место для отдыха, если это необходимо, а столы предоставляют больше места для создания игровых тем, например, обмен материалами через стол или окошко. Все эти действия поддерживают здоровое развитие ребенка через игру.

Данные могут быть изменены без предварительного уведомления.

Игровая хижина с ограждением и боковой стойкой

NRO414

Все органические продукты Robinia от KOMPAN изготовлены из 100% древесины робиния, доставленной из устойчивых европейских источников.

Продукты/мероприятия предварительно собраны на заводе, чтобы обеспечить соблюдение всех требований безопасности.

Краска, используемая для окрашенных компонентов, является экологически чистой на водной основе с отличной стойкостью к ультрафиолетовому излучению. Краска соответствует требованиям EN 71 часть 3.

Номер товара NRO414-1021		
Информация по установке		
Макс. высота падения		0 cm
Область безопасной поверхности		17,2 m2
Кол-во установщиков		2
Общее время установки		6.9
Объем раскопок		0,63 m3
Объем бетона		0,00 m3
Глубина фундамента		100 cm
Вес груза		318 kg
Варианты крепления	В грунт	✔
Информация о гарантии		
Древесина Robinia		15 лет
Детали из нержавеющей		Пожизненная
Оцинкованная сталь		Пожизненная
EcoCore HDPE		Пожизненная
Гарантированные запасные части		10 лет

Игровые домики доступны с полом внутри домика и с полом снаружи в виде крыльца.

Для всех продуктов существует несколько вариантов крепления: поверхностное крепление стальными опорами и дюбелями, деревянное в грунт или стальное в грунт.

Древесина серии Robinia доступна в трех вариантах обработки: необработанная древесина робиния; окрашенная в коричневый цвет с пигментом, который сохраняет цвет древесины или окрашенная краской из выборочных компонентов.

Данные могут быть изменены без предварительного уведомления.

Игровая хижина с ограждением и боковой стойкой

NRO414

Макс. высота падения | Общая высота | Область безопасной поверхности

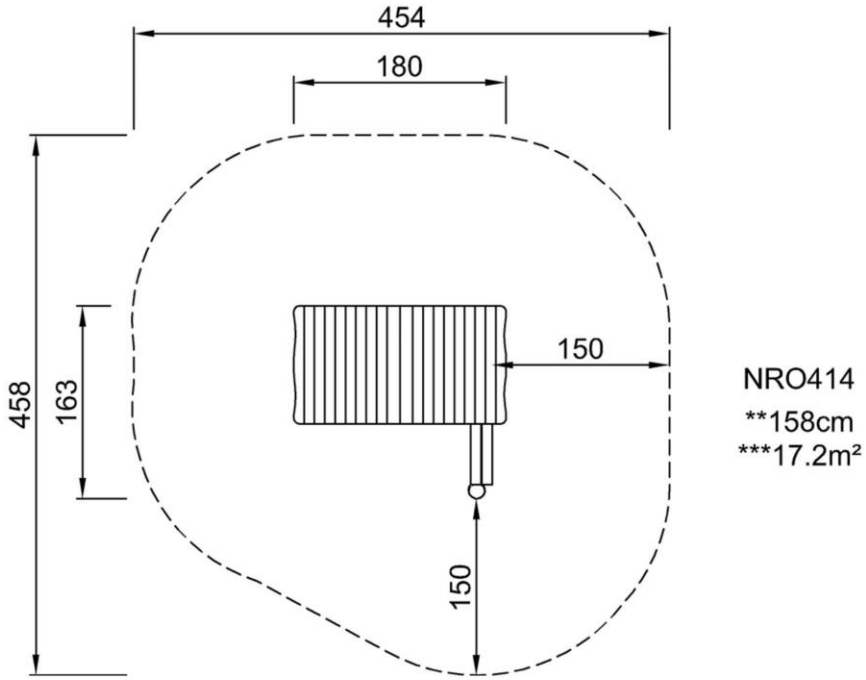

Макс. высота падения | Общая высота

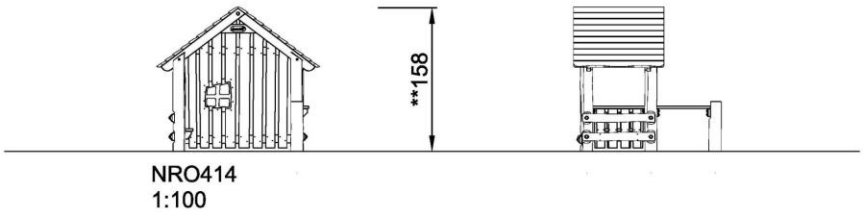

Нажмите для ВИДА СВЕРХУ (1:100)

Нажмите для ВИДА СБОКУ (1:100)

Данные могут быть изменены без предварительного уведомления.

Игровая хижина с ограждением и боковой стойкой

NRO414

Roof
Cognitive: suggests a theme and supports dramatic play, which stimulates languages and communication skills.

Window
Social-Emotional: invites interaction between sides and cooperative play.

Bench
Social-Emotional: gathering, cooperating or taking a break from play - all train social skills.

Desk
Social-Emotional: great meeting place and space creator for storing or sitting.

Данные могут быть изменены без предварительного уведомления.

Игровая хижина с ограждением и боковой стойкой

NRO414

ФИЗИЧЕСКИ
Радость движения:
моторика, мышцы, кардио и плотность костей.

СОЦИАЛЬНО-ЭМОЦИОНАЛЬНО
Радость быть вместе:
командная работа, терпимость и чувство принадлежности.

КОГНИТИВНО
Радость познания:
любопытство, понимание случайных отношений и знание мира.

КРЕАТИВНО
Радость создания:
совместное творчество и эксперименты с материалами.

БАЛАНС
Умение оставаться в вертикальном положении при ходьбе или стоянии на шаткой, наклонной или узкой поверхности.

ВИС НА РУКАХ
Перенос тела руками, возможно для перехода на другую платформу или игровой предмет.

ОЩУЩЕНИЯ
Процесс получения информации сенсорной системой: зрение, осязание или слух.

ПОДПРЫГИВАНИЕ
Умение подпрыгивать на адаптивной, гибкой, эластичной или растягивающейся поверхности.

ПРЫЖОК
Прыжок вверх или вниз по твердой поверхности.

СПУСК
Быстрое движение вниз, например, с горки.

ЛАЗАНИЕ
Движение вверх путем скрещивания рук и ног по вертикальной или наклонной поверхности или сетке.

ПРИТЯГИВАНИЕ
Притягивание предмета к себе одной или двумя руками, или, возможно, с использованием всего тела.

СОЦИАЛИЗАЦИЯ
Процесс встречи, общение или сотрудничество, которое стимулирует и облегчает социальное взаимодействие.

КОНСТРУИРОВАНИЕ
Процесс создания новых форм, перемещение предметов в новое положение или строительство из материалов, которые можно трансформировать.

ТОЛКАНИЕ
Отталкивание предмета от себя одной или двумя руками, или, возможно, всем телом.

ВРАЩЕНИЕ
Быстрые, повторяющиеся горизонтальные или вертикальные повороты тела на оборудовании, облегчающем подобные движения.

ПОЛЗАНИЕ
Движение вперед или назад путем скрещивания рук и ног по горизонтальной или слегка наклонной поверхности.

РАСКАЧИВАНИЕ
Раскачивание взад-вперед или вбок, например на пружинном оборудовании.

ПОКАЧИВАНИЕ
Медленное раскачивания вперед-назад лежа, сидя или, возможно, стоя, в маятниковом или круговом движении, например на гамаке или на веревке.

СЮЖЕТНО-РОЛЕВАЯ ИГРА
Игра, предметы которой пробуждают воображение и заставляют верить сценарию игры.

ВРАЩЕНИЕ
Включает в себя вертикальный или горизонтальный медленный поворот тела при помощи какого-либо оборудования.

КАТАНИЕ НА КАЧЕЛЯХ
Качание вперед и назад или по круговому движению по беспрепятственной дуге в положении сидя, стоя или лежа.

СКОЛЬЖЕНИЕ
Движение из одной точки в другую без смещения ступней, в горизонтальном или вертикальном движении, в положении сидя, лежа или стоя.

ПРАВИЛА ИГРЫ
Игра по правилам осуществляется во время сотрудничества и командной работы, например при игре в крестики-нолики или игры с мячом.

УДИВЛЕНИЕ
Мысли, которые заставляют детей использовать свои логические, абстрактные и творческие навыки мышления, а также память.

Данные могут быть изменены без предварительного уведомления.