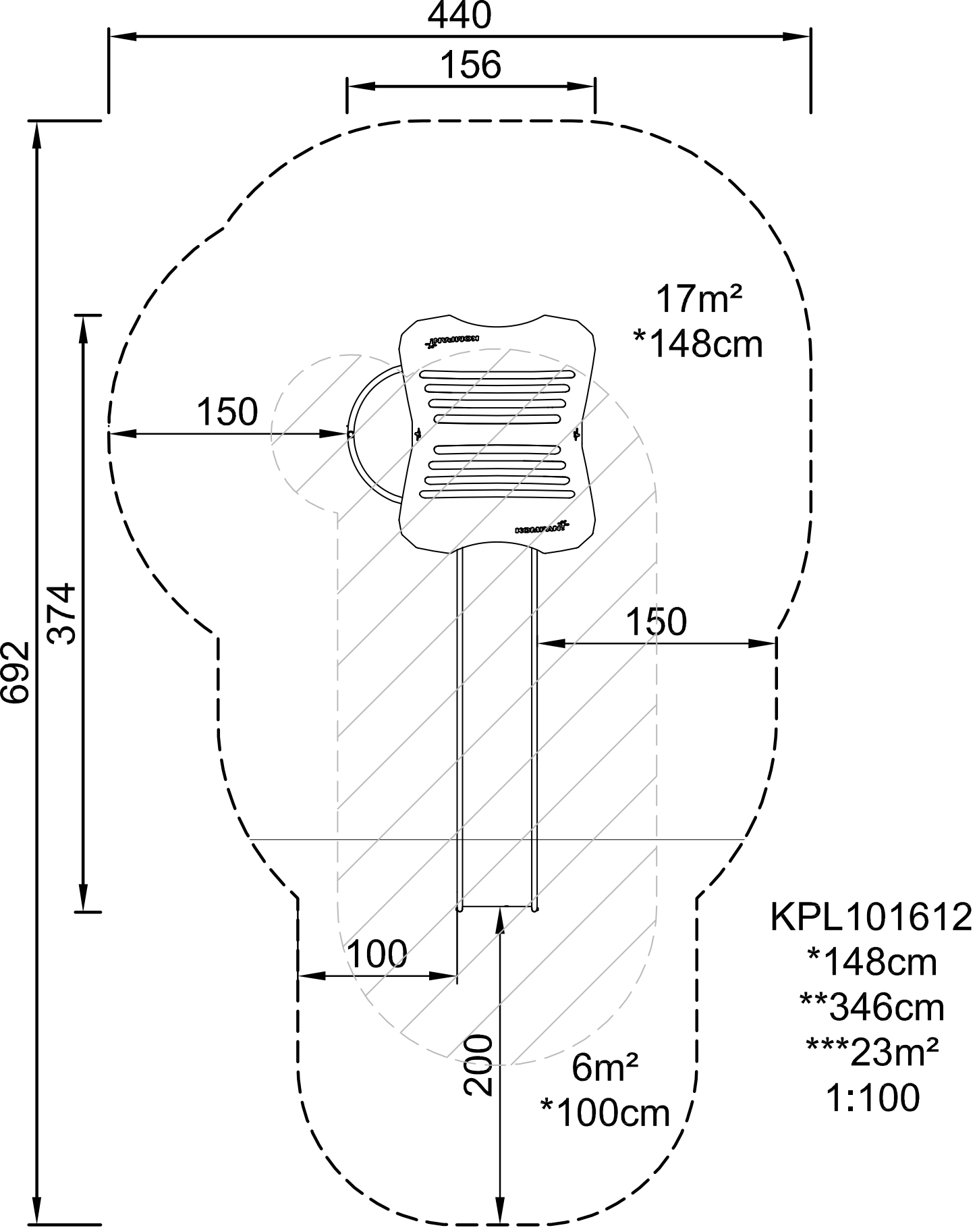
440
156
692
374
150
150
100
200
17m²
*148cm
6m²
*100cm
KPL101612
*148cm
**346cm
***23m²
1:100